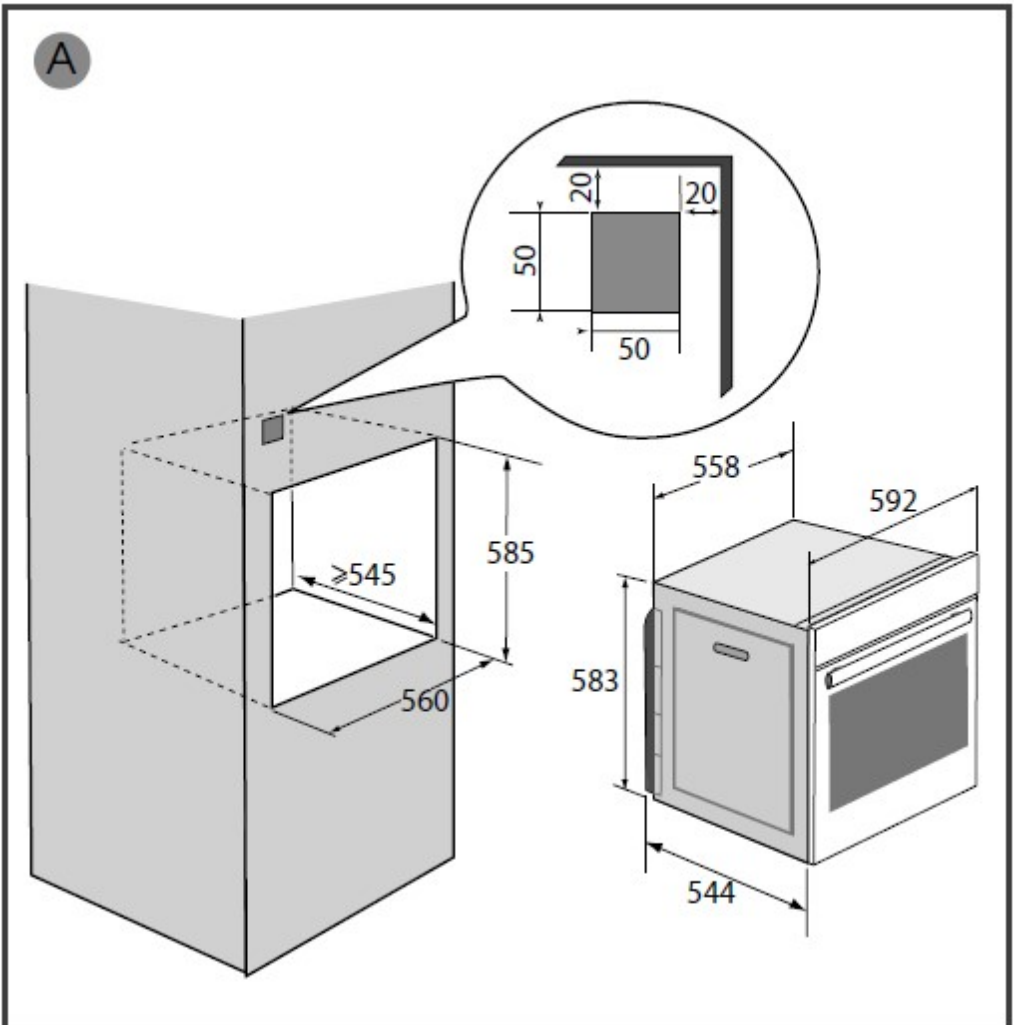
A
20
20
50
50
585
≥545
560
558
592
583
544